Наименование параметра и место отбора импульса	Управление	Управление	Температура	Температура	Температура		Управление	Управление	Давление	Управление
	Обратный трубопровод т/о отопления	Прибор управления насосами отопления	Температура нар. воздуха. Северная сторона	Подающий трубопровод системы отопления	Обратный трубопровод системы отопления		Циркуляционный насос контура отопления	Циркуляционный насос контура отопления	Контроль давления в контуре отопления	Сигнал "ПУСК"
Установочный чертеж										
Позиция	Y1		TE1	TE2	TE3		H1	H2	PS1	

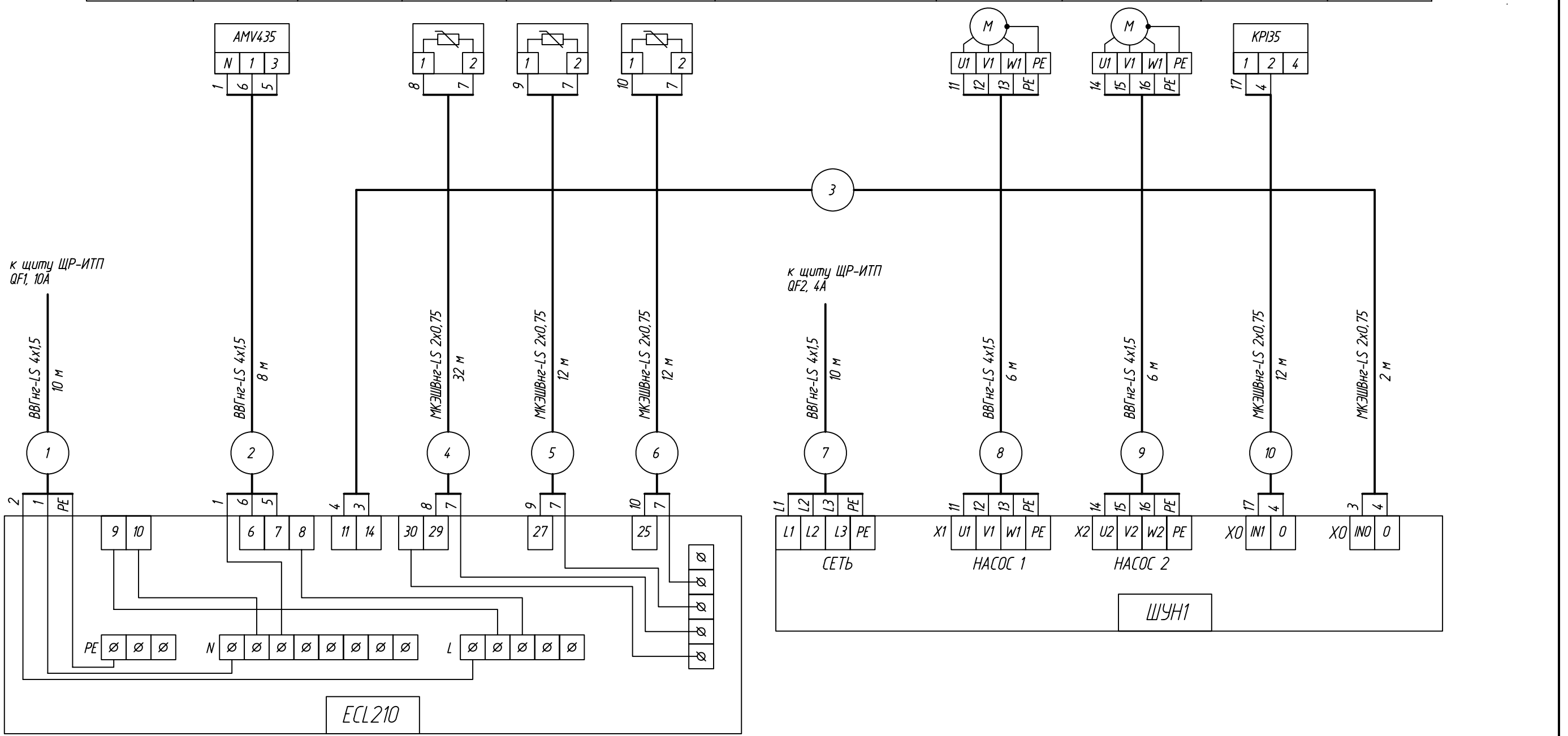

Поз.	Наименование	Кол.	Примечание
	Кабель ВВГнг-LS 4х1,5	40	
	Кабель МКЭШВнг-LS 2х0,75	70	

Изм.	Кол.уч.	Лист	N док.	Подпись	Дата
Разраб.		Заболотнов			
Проверил		Стариков			
Н.контр.		Лядов			

РНФ 14-29-00172-1-АТМ

Здание с испытательным стендом по адресу: г.Пермь, ул. Академика Королева, 1

Здание с испытательным стендом

Стадия	Лист	Листов
Р	6	

Схема электрическая внешних подключений.

ИМСС УрО РАН

Взаим.инв. №

Подпись и дата

Инв. №

Формат А3